HOPE´n DOOR

1. Description

Le dispositif HOPE´N Door est composé d'une unique pièce qui s'adapte indifféremment aux poignées avec une orientation à droite ou bien à gauche. De plus, il peut s'utiliser sur toutes les formes de poignées.

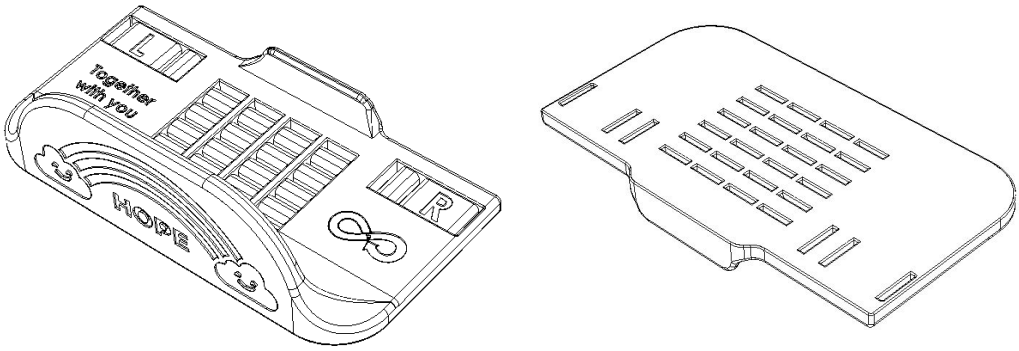

- Utilisable pour les impressions 3D:
  - **FDM** (Fused Deposition Modelling): Conseil de remplissage supérieur à 15%
  - **SLS** (Laser Sintering)
  - **MJF** (Multi Jet Fusion)
  - Disponible pour son industrialisation par injection de plastique
  - Pour plus d'information : contactez-nous hope@nortpalet.com

- Dimensions:

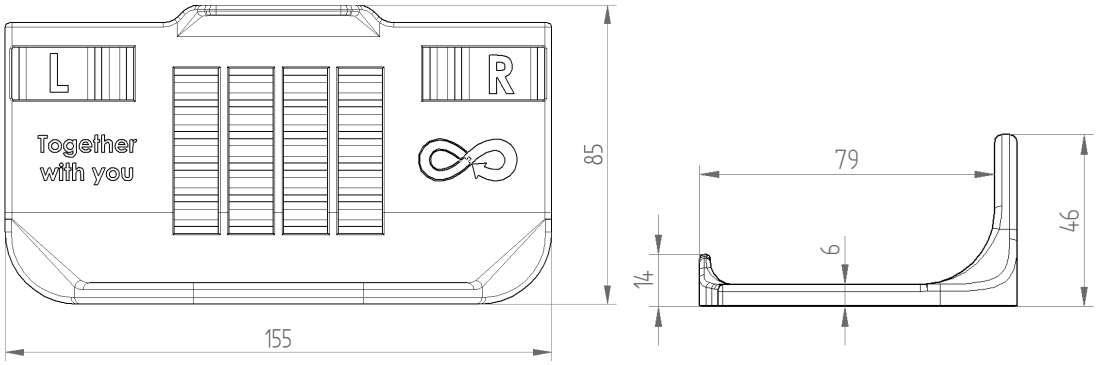

- Zones:

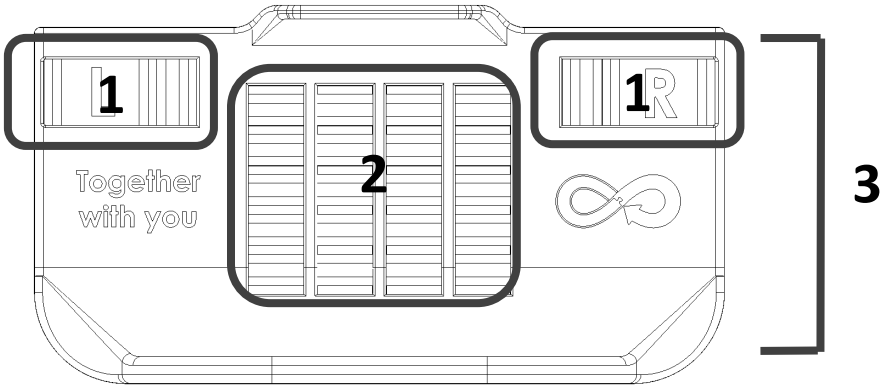

2. Compatibilité

Le produit est compatible avec pratiquement l'ensemble des poignées existantes sur le marché. À continuation, l'échelle des dimensions compatibles :

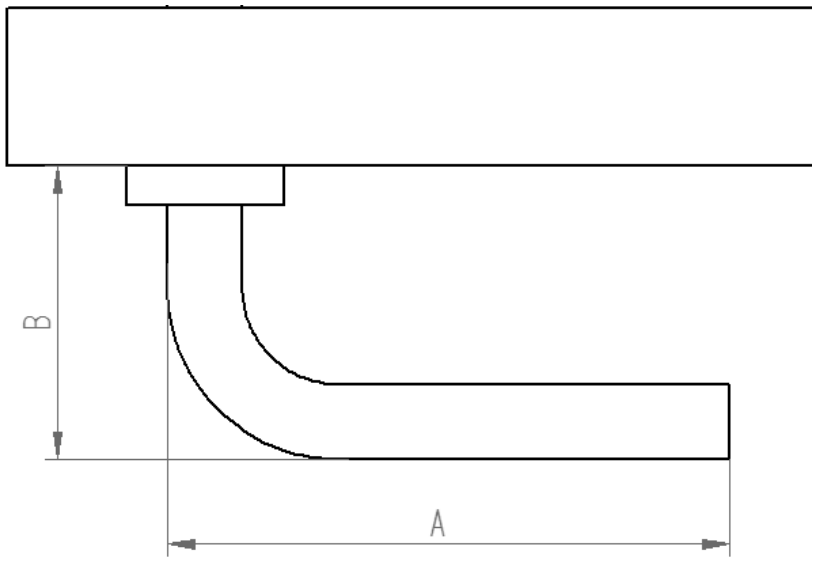

- [A] Longueur de la poignée: ≤ 150 mm.
- [B] Profondeur de la poignée: ≥ 40 mm y ≤ 80 mm.
- Section de poignées: toute section ou géométrie est valide du moment qu'elle respecte les précédentes restrictions.

NOTE:

- Si les dimensions sont plus importantes, sa version imprimable en 3D, permet quand même son utilisation, cependant la poignée restera en partie visible.
- Le produit a été dessiné pour s'adapter indifféremment sur des poignées d'orientation droite ou gauche.

3. Moyens nécessaires pour le montage

1	**Dispositif:** 1 unité	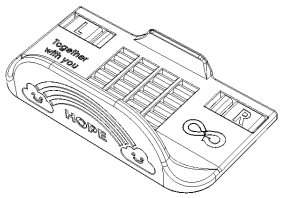
2	**Brides:** 2 unités (Recommandation 3,6 x 140 mm)	
3	**Ciseaux:** 1 unité	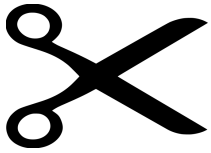

4. Installation

I. Disposer le dispositif sur la poignée de la porte.

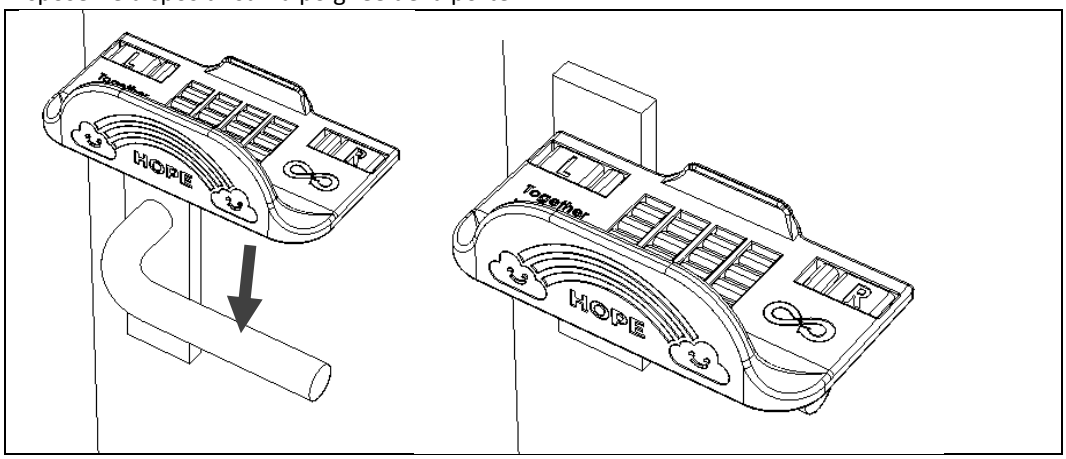

II. Aligner la zone 1 du dispositif (gauche [L] ou droite [R]) avec l'axe de la poignée.

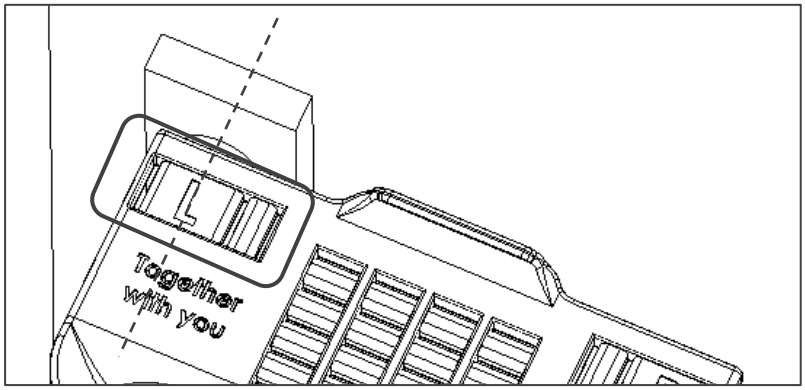

III. Faire passer une bride par l'une des rainures de la zone 1, afin de pouvoir serrer le dispositif contre l'axe de la poignée.

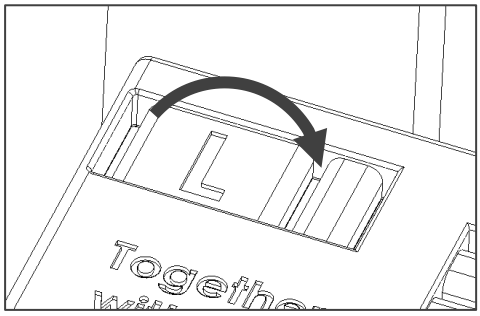

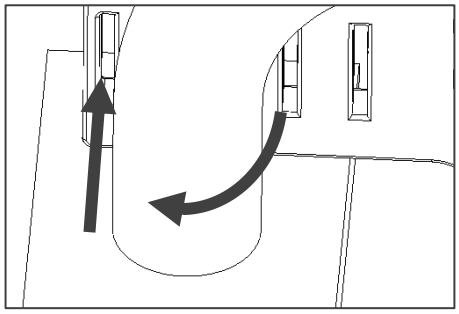

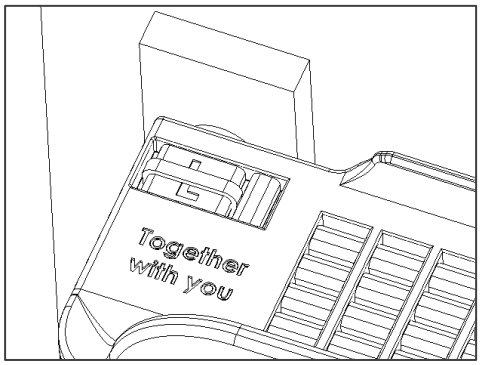

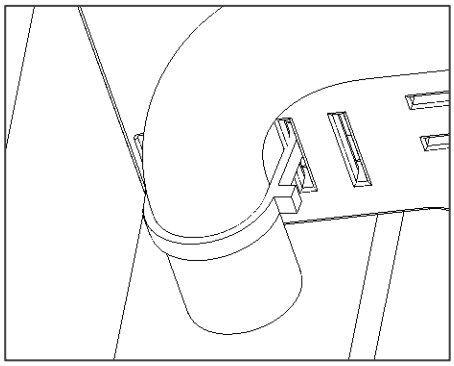

IV. Faire passer une autre bride par l'une des rainures de la zone 2, afin de serrer la poignée.

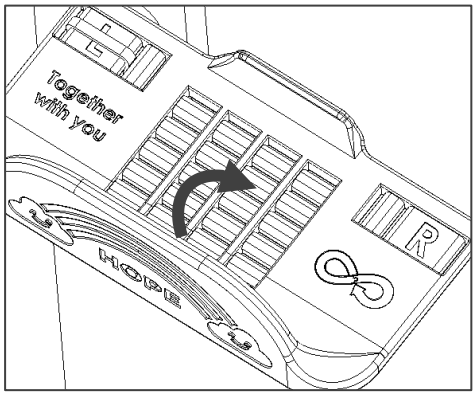

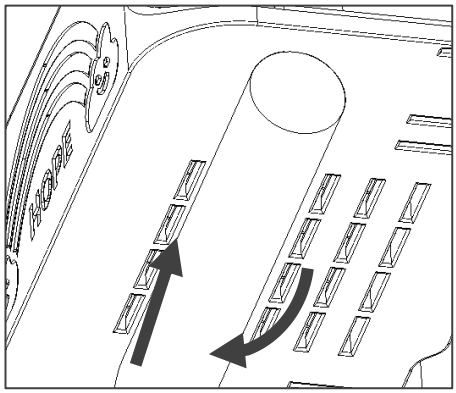

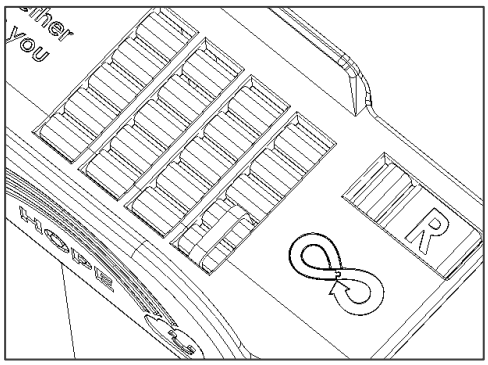

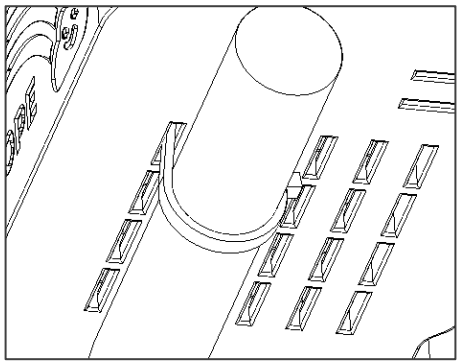

V. Couper, avec les ciseaux, les extrémités excédantes des brides.

5. Fonctionnement

Positionner l'avant-bras sur le dispositif (zone 3), et à continuation baisser le coude pour faire tourner la poignée.

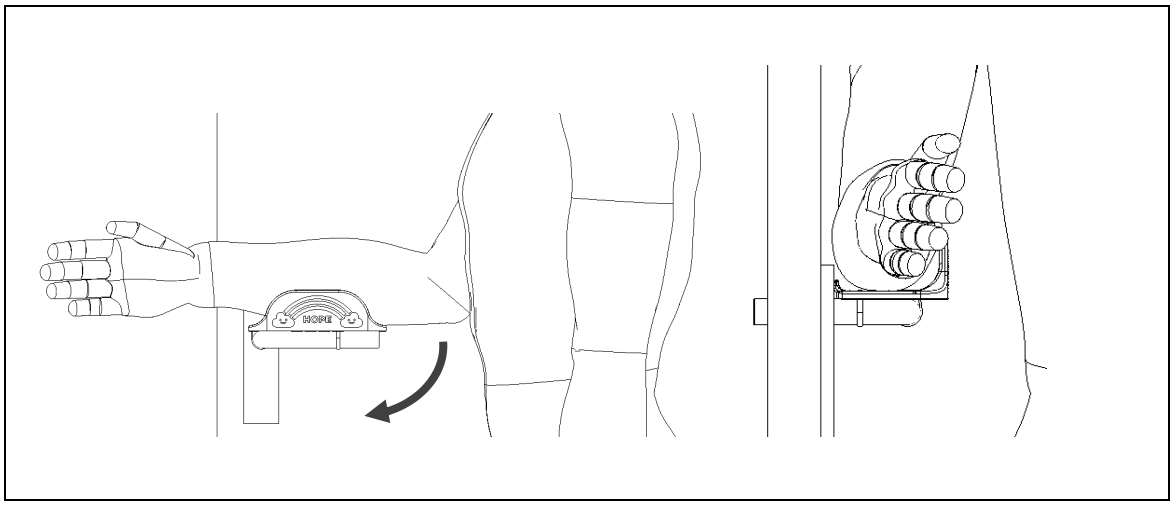

6. Recommandations

I. Pour une meilleure fixation, dans le cas où cela serait nécessaire, une seconde bride peut être placée sur la zone 2.
II. Laisser la tête de la bride dans la partie inférieure, pour qu'elle soit occultée et ne soit pas une gêne.
III. Bien tendre les brides pour une meilleure fixation. Ne pas serrer exagérément pour ne pas endommager le dispositif.
IV. Laisser une légère distance entre le produit et la porte pour éviter les éraflures.